DETAILPLANNING

SOKKEL EN PERIMETERISOLATIE DETAIL 7.1.2.

SOKKELAFSLUITING BIJ VOORGEHANGEN GEVEL

LEGENDA

1 Afwerklaag
2 Wapeningsmortel met weefsel
3 Isolatieplaat
4 Lijm (mineraal)
6 KEIM Voegband
37 Plug met kraag

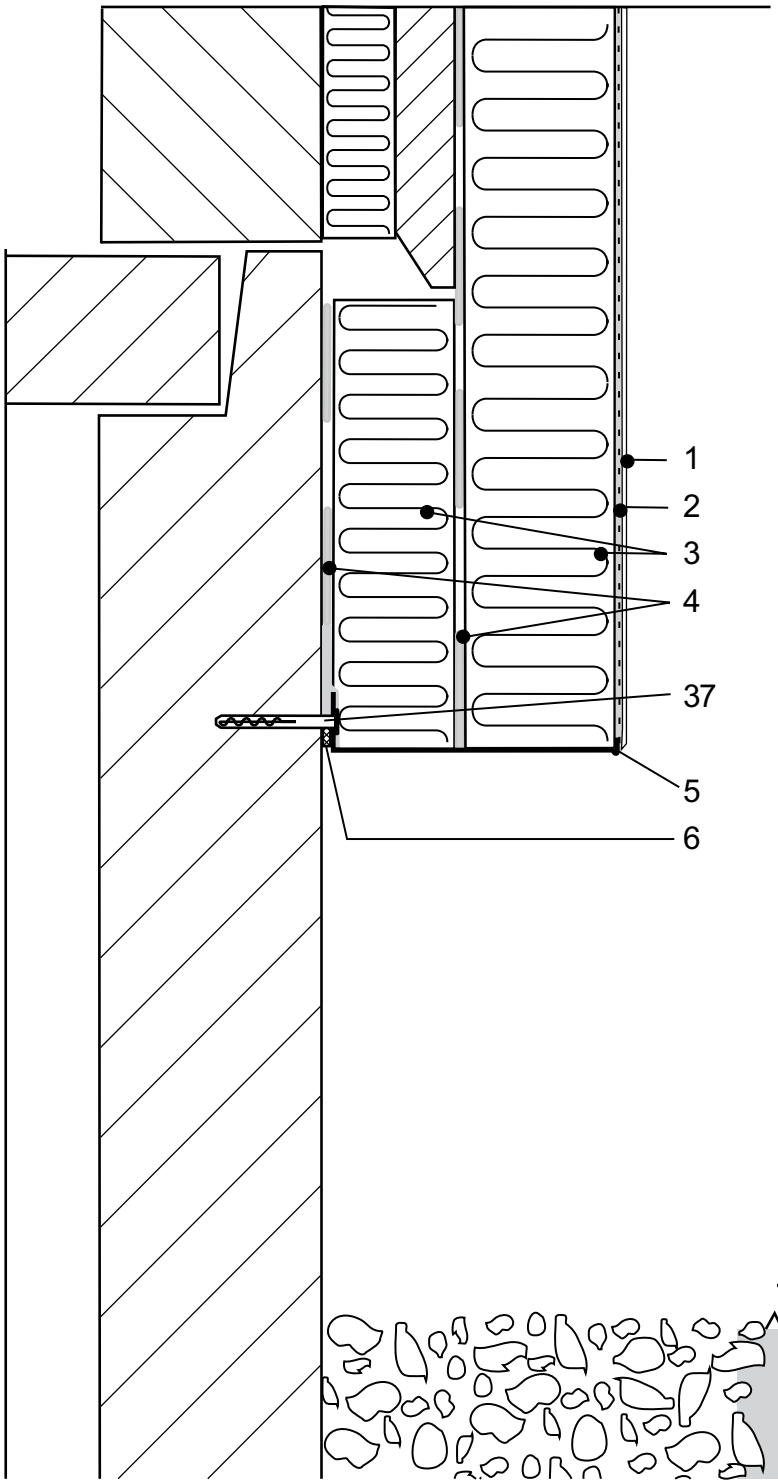

Stand 08/17

KEIM NEDERLAND BV
Dukdalfweg 26/NL-1332 Almere
Tel. +31 36 53 20 620
www.keim.nl/info@keim.nl